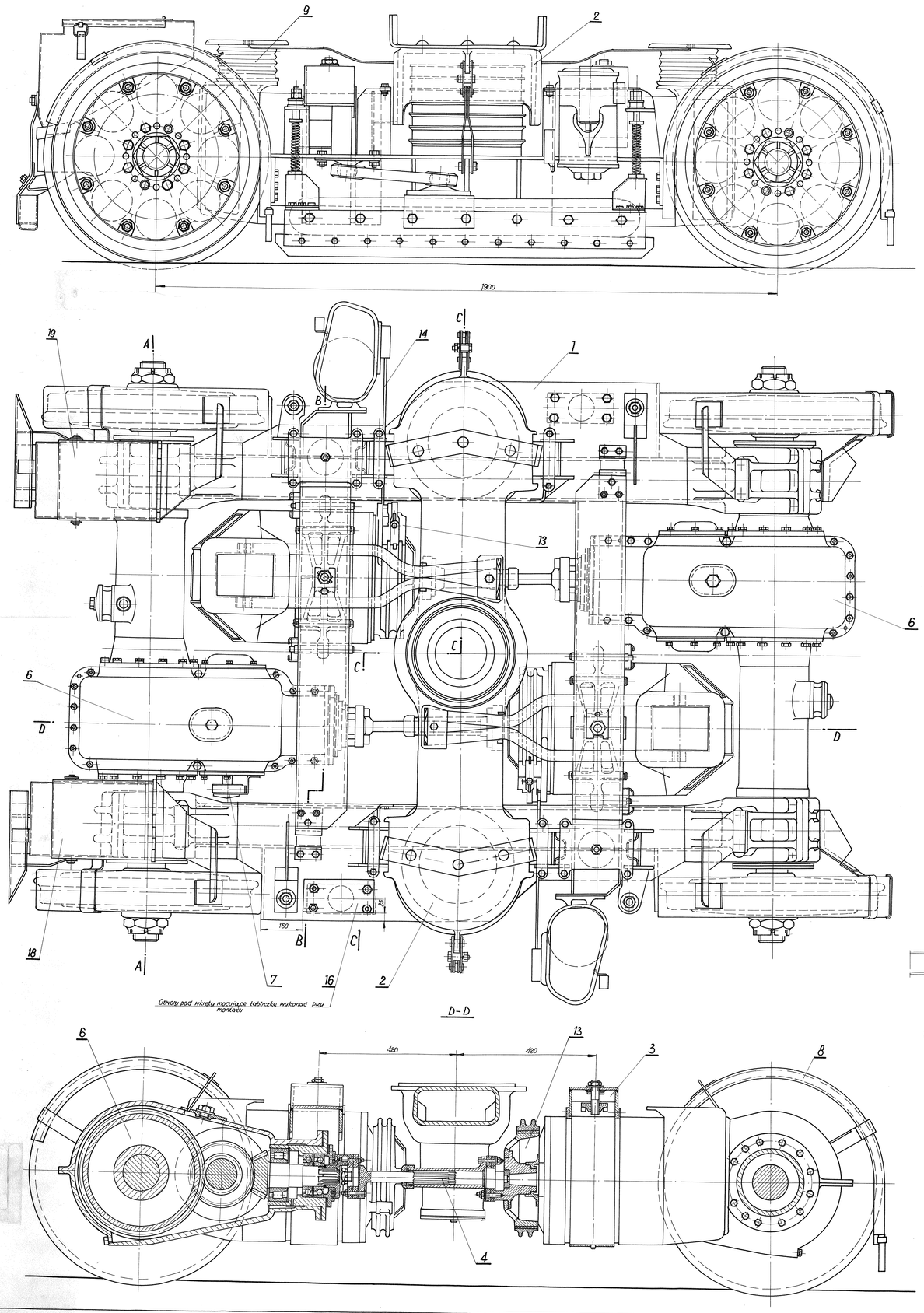

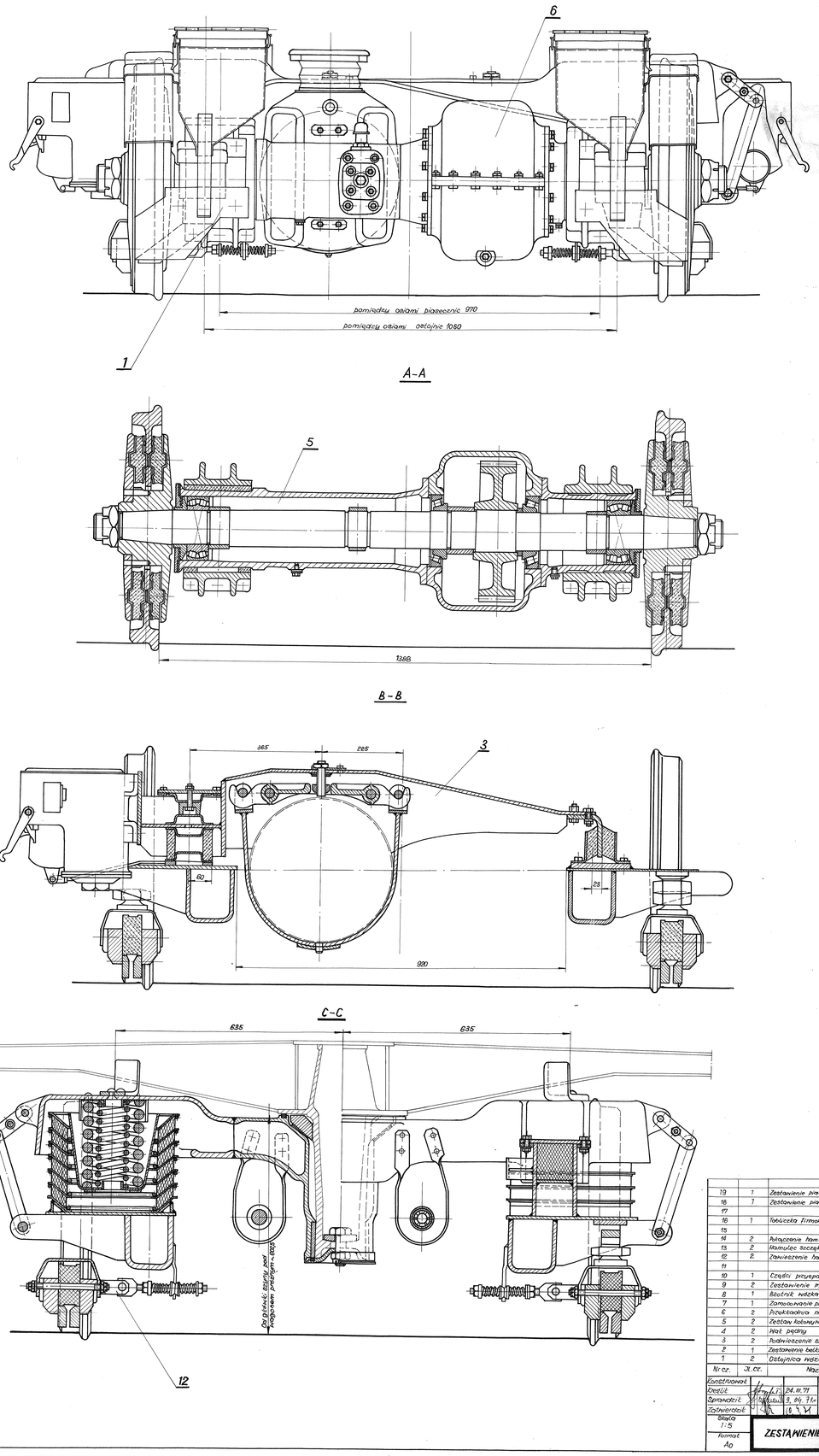

Nr cz.	Jl. cz.	Nazwa części	Znak Materiał	Wymiar	Ciężar	Uwag.
19	1	Zestawienie piasecznicy prawej				102N-24.004.00.00
18	1	Zestawienie piasecznicy lewej				102N-24.003.00.00
17						
16	1	Tabliczka firmowa zewnętrzna				
15						
14	2	Połączenie ham. szczęk. z odtłuszczaczem				105N-13.002.00.00
13	2	Hamulec szczękowy				102N-31.002.00.00
12	2	Zawieszenie hamulca szynowego				
11						
10	1	Części przyspawane na wózku				
9	2	Zestawienie mieszka wentylacyjnego				102N-24.007.00.00a
8	1	Błotnik wózka przedniego				102N-10.008.00.00
7	1	Zamocowanie prądniczki tachometrycz.				102N-26.001.00.00
6	2	Przekładnia napędowa				102N-16.002.00.00
5	2	Zestaw kołowy wózka napęd. z ukrzyżkiem				102N-12.001.00.00
4	2	Wał pędny				102N-10.001.00.00
3	2	Podwieszenie silnika trakcyjnego				
2	1	Zestawienie belki bujak. z odresorowaniem				
1	2	Ostojnica wózka				102N-10.002.00.00

Konstruował			Miejskie Przedsiębiorstwo Komunikacyjne w Poznaniu	Nr rys. 102N-10.003.00.00
Kreślił		24.III.71		
Sprawdził		9.04.71		
Zatwierdził		10.3.71		
Skala 1:5	ZESTAWIENIE WÓZKA PRZEDNIEGO			Zast. rys. nr TT N0701-1-0
Format A0				Zast. przez rys. nr